tezga - tip2

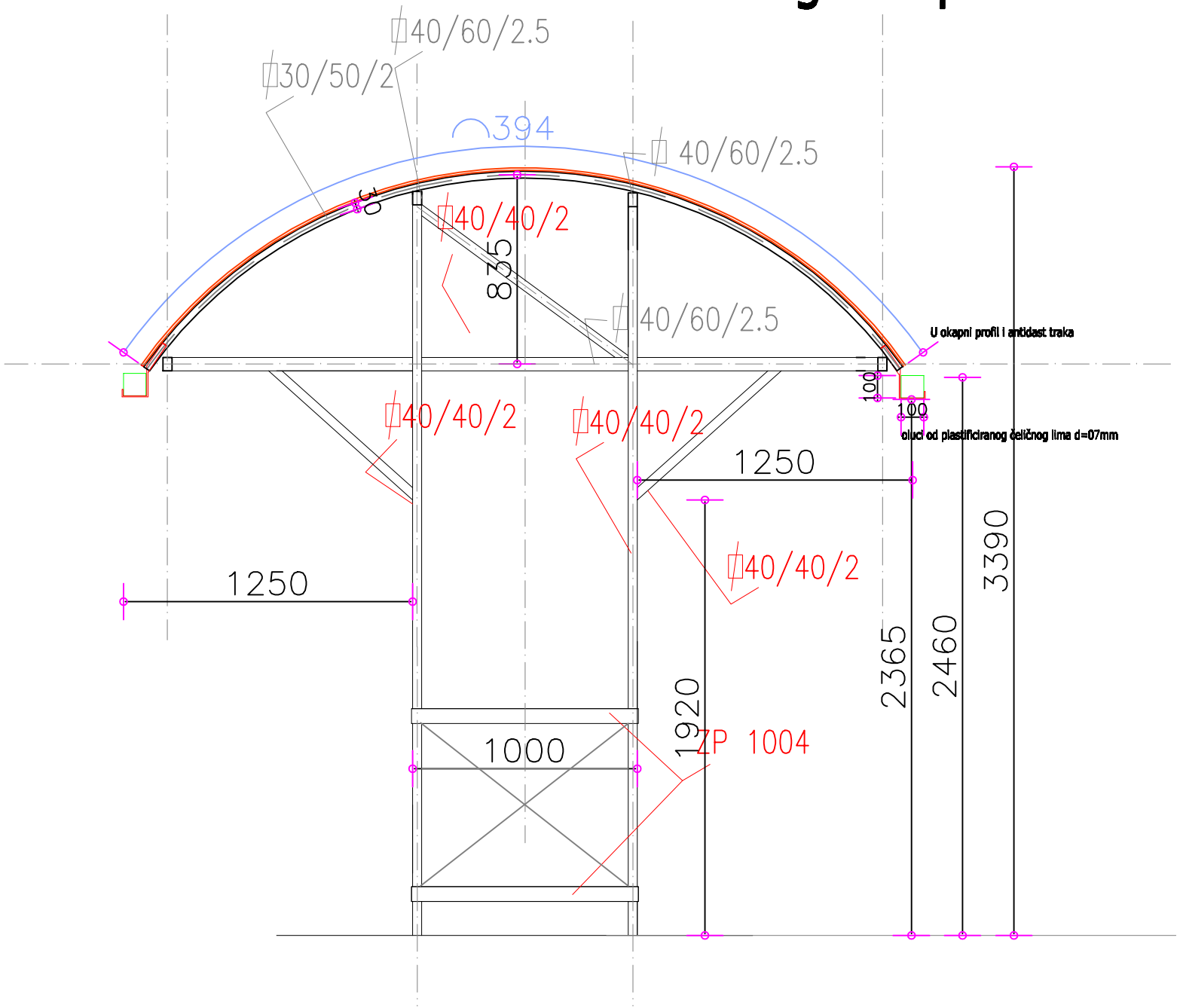
40/60/2.5
30/50/2
394
40/60/2.5
50
40/40/2
875
40/60/2.5
U okapni profil i antidast traka
100
100
oluci od plastificiranog čeličnog lima d=07mm
40/40/2
40/40/2
1250
40/40/2
1250
3390
2365
2460
1920
1000
ZP 1004